AISLAMIENTO TÉRMICO POR EL EXTERIOR DE CONDUCTOS DE CLIMATIZACIÓN.

INTERIOR DE EDIFICIOS. CONDUCTO RECTANGULAR

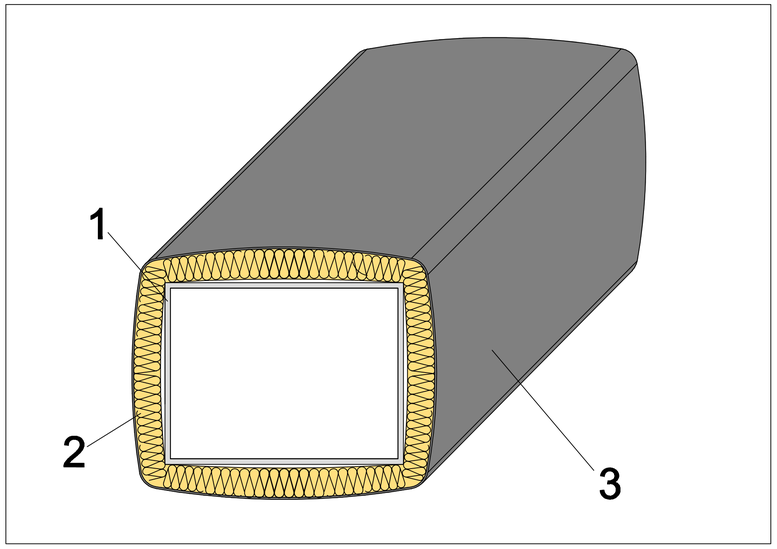

INTERIOR DE EDIFICIOS. CONDUCTO RECTANGULAR

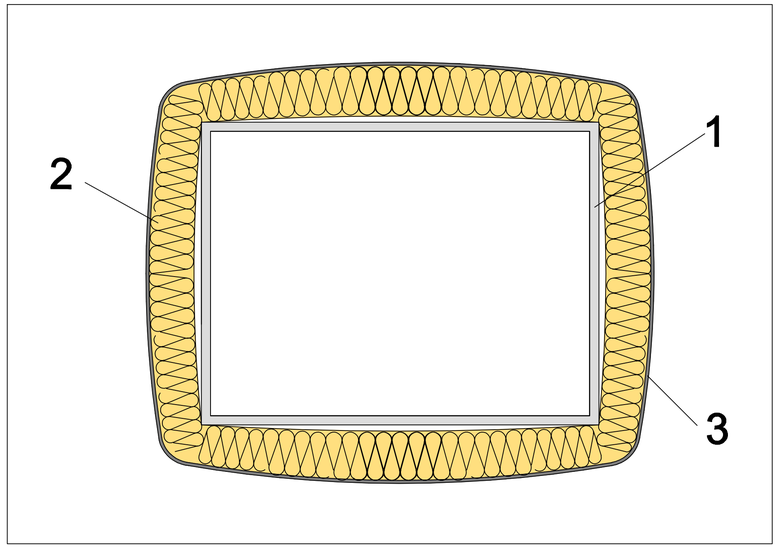

1 - CONDUCTO DE CHAPA METÁLICA.
2 - LANA MINERAL ISOVER.
3 - BARRERA DE VAPOR KRAFT+ ALUMINIO REFORZADO.

INTERIOR DE EDIFICIOS. CONDUCTO CIRCULAR

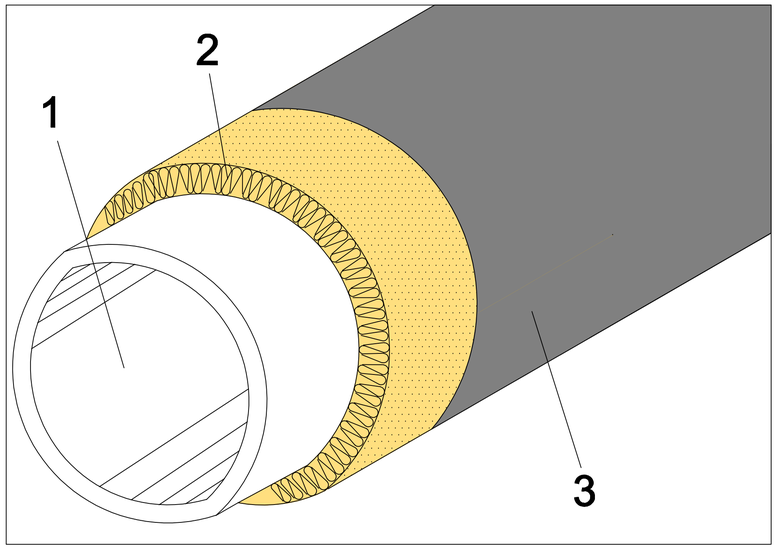

INTERIOR DE EDIFICIOS. CONDUCTO CIRCULAR

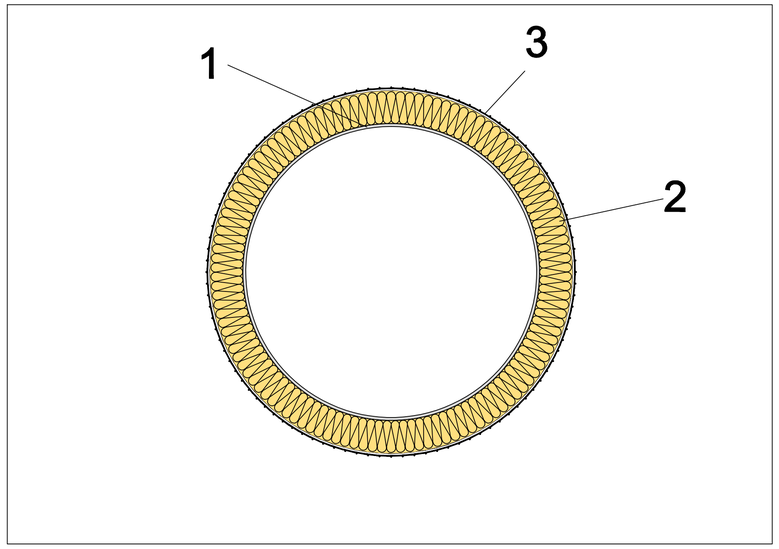

Itemref	Quantity	Title/Name, designation, material, dimension etc		Article No./Reference	
Designed by A.R.S.	Checked by N.B.P.	Approved by - date DTC - 22/07/11	Filename Revest ext	Date 19/07/11	Scale
SG ISOVER		Revest exterior			
		1		Edition 0	Sheet 1/1

RevNo	Revision note	Date	Signature	Checked