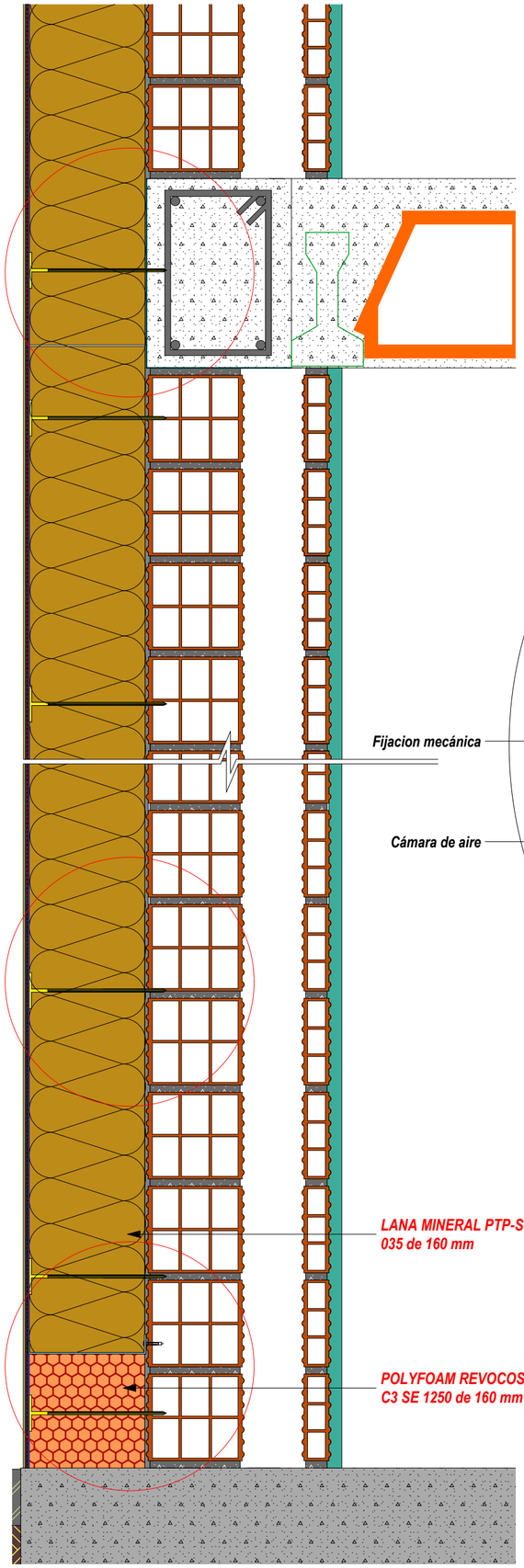

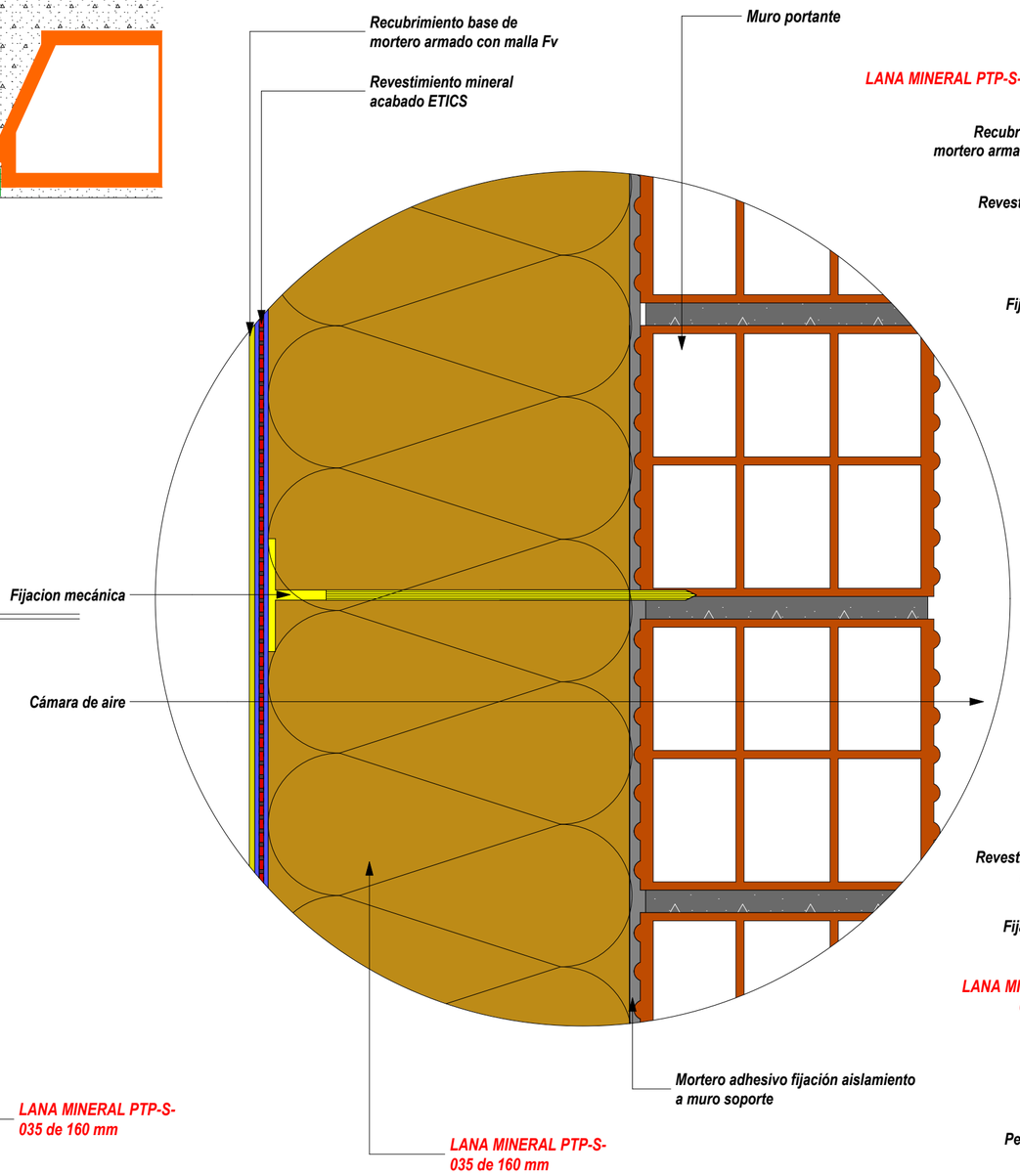

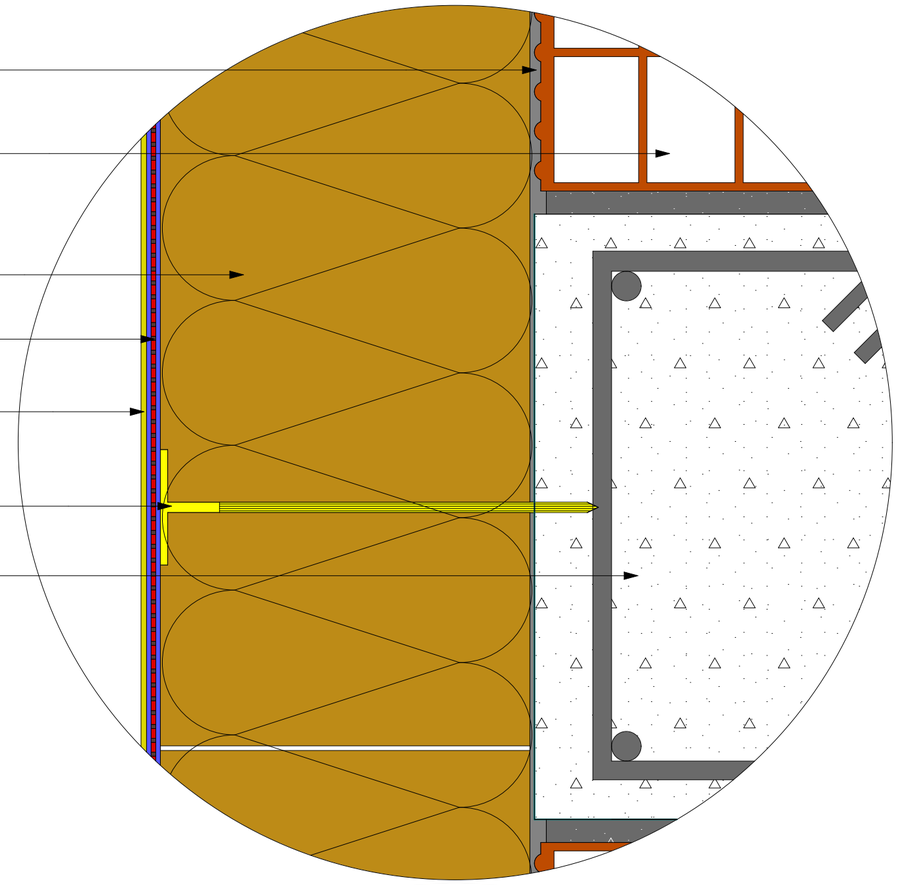

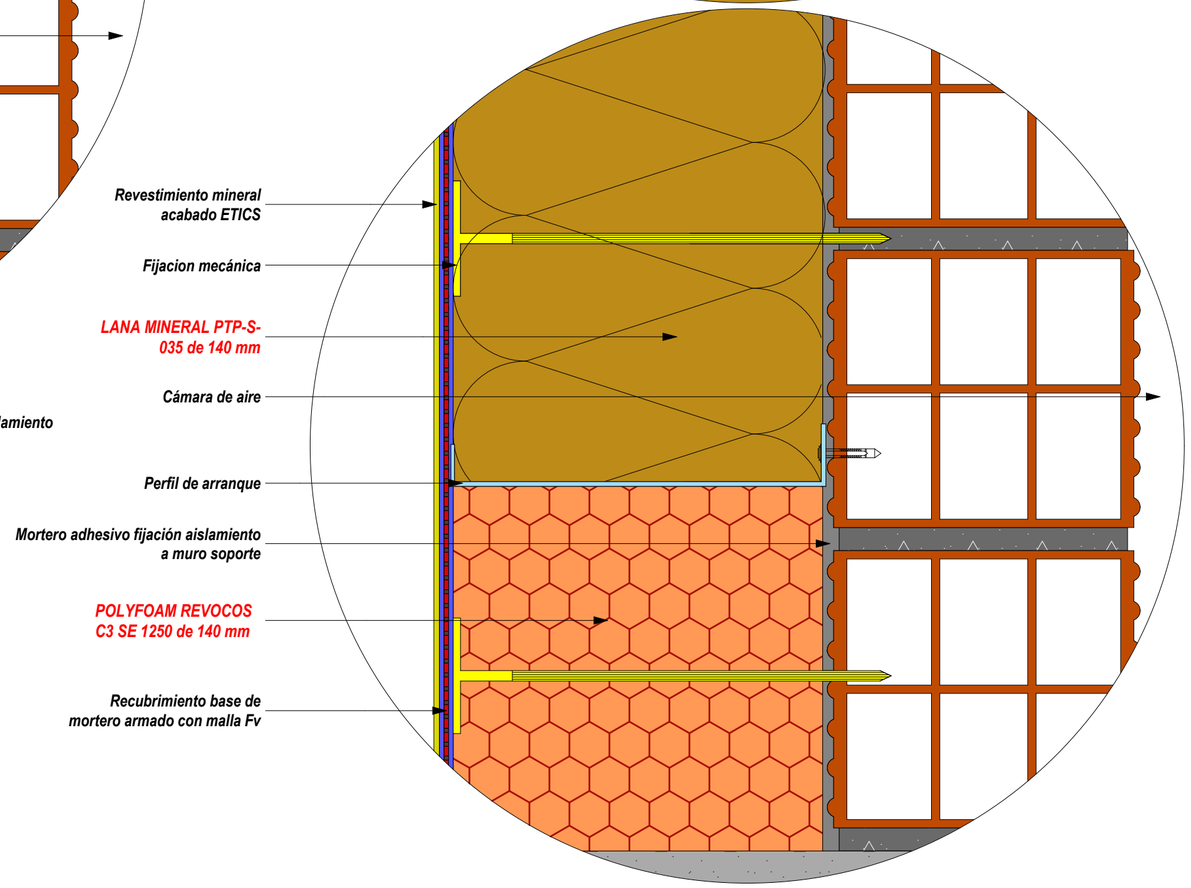

ETICS (SATE) CON PTP - S- 035